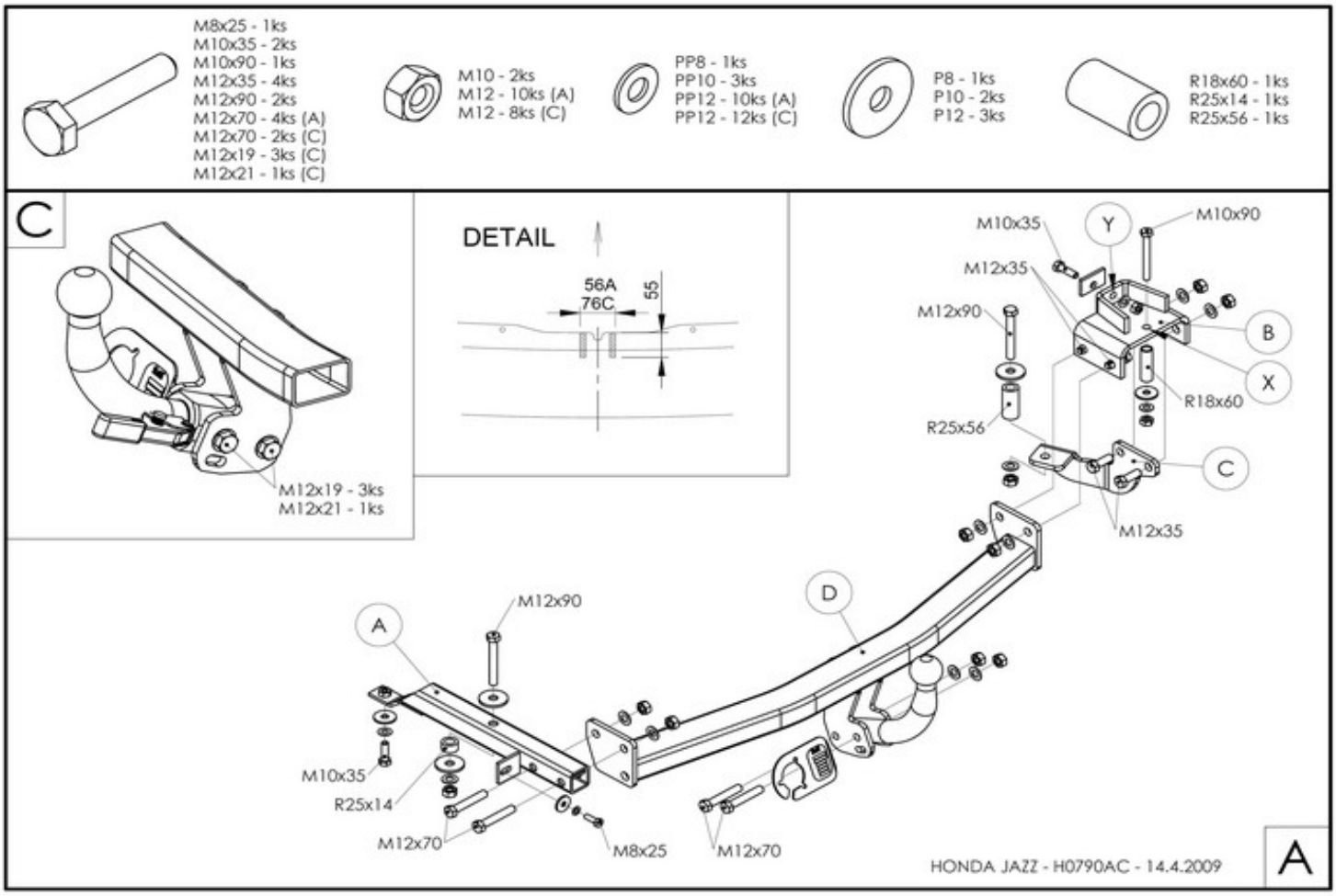

NÁVOD NA MONTÁŽ: H0790

▌1.Demontujte zadný nárazník s výstuhou nárazníka na ľavej strane. Pravú skrutku M8x20 priskrutkujte naspäť. Odstráňte plastové kryty v batožinovom priestore. Do zadného čela ľavého nosníka vyvŕtajte technologický otvor podľa značiek na vloženie konzoly A. ▌2.Uvoľnite gumové závesy výfuku na pravej strane. V bode X vyvŕtajte otvor Ø18mm. V bode Y vyvŕtajte otvor Ø12mm. ▌3. Ťažné zariadenie montujte po častiach podľa obrázka. Najprv zľahka priskrutkujte postranné konzoly A, B a C a následne rám D. Ťažné zariadenie vzhľadom na voľné uloženie ustavte do správnej polohy a všetky skrutkové spoje utiahnite momentom podľa tabuľky. ▌4.Elektroinštaláciu zapojte podľa návodu. ▌5.Skontrolujte správnosť pripojenia elektroinštalácie. ▌6.Demontujte spojovaciu guľu. ▌7.Vyrežte vybranie v podhľade nárazníka podľa obrázka - DETAIL. ▌8.Namontujte späť zadný plastový nárazník bez kovovej výstuhy, ktorú nahrádza rám ťažného zariadenia. ▌9.Preveďte spätnú montáž ďalších demontovaných častí. ▌10.Namontujte spojovaciu guľu. Dotiahnite skrutkové spoje spojovacej gule (držiaka spojovacej gule) momentom podľa tabuľky.

FITTING INSTRUCTIONS:

▌1.Dismount the rear bumper including the inside bumper. Right screw M8x20 to screw backward. Remove plastic covers. ▌2.Loosen the exhaust suspension rubbers. Drill out the hole Ø18mm in the X. Drill out the hole Ø12mm in the Y. ▌3. Install the tow-bar in parts as shown in the picture. First, screw the A, B, C side consoles freely and the frame. Put the tow-bar to an appropriate position with regard its clearance fit and torque the screw connections as shown in the table. ▌4.Connect the electrical installation as described in the instructions for use. ▌5.Make sure the electrical installation is properly connected. ▌6.Remove the linkage ball. ▌7.Cut a cavity in the bumper bottom as shown in the picture – DETAIL. ▌8. Replace the rear plastic bumper without the metal reinforcement, which will be replaced by the tow-bar frame. ▌9.Reassemble any removed parts. ▌10. Fit the linkage ball. Make sure the screws of the linkage ball (holder of the linkage ball) are tightened to the torque shown in the table.

DÔLEŽITÉ UPOZORNENIA:

- V miestach stykových plôch sa musí odstrániť pružná ochrana karosérie vozidla.
- Vŕtané otvory treba ošetriť antikoróznou hmotou.
- Použite len dodaný spojovací materiál v predpísanej triede kvality.
- Elektrické zariadenie sa namontuje podľa podmienok prevádzky cestných vozidiel na pozemných komunikáciách.
- Údaj S o maximálnom zvislom zaťažení na guľu je uvedený na výrobnom štítku ťažného zariadenia.
- Na ťažnom zariadení nie je možné nič upravovať ani meniť.
- Pred ukončením montáže je nutné prekontrolovať všetky spoje podľa tabuľky uťahovacích momentov!
- V prípade akýchkoľvek nejasností je nutné obrátiť sa na výrobcu ťažného zariadenia.
- Výrobca nenesie zodpovednosť za škody spôsobené nesprávnym použitím výrobku.

IMPORTANT ATTENTIONS:

- Remove insulating material on a car body in grips and joints of a coupling device with a car body.
- Put the anticorrosive substance on the drilled holes.
- Use supplied mechanical strength jointing material.
- Wiring of a coupling device must be up to a standard and car maker requirements.
- Statement S about the maximum vertical ball downtake is printed on the tow bar label.
- On the tow bar is no modification possible
- Check all the joints, look in the table of the spining moments, before finishing the montage!
- Contact the tow bar marker with any questions.
- The manufacturer is not responsible for the damages caused by wrong using on the product.

Tabuľka uťahovacích momentov skrutkových spojov pevnosti 8.8 / Table of specified torque and hardenss settings 8.8

M6 - 9,5Nm, **M8** - 23Nm, **M10** - 46Nm, **M10x1,25** - 49Nm, **M12** - 79Nm, **M12x1,25** - 87Nm, **M12x1,5** - 83Nm, **M14** - 125Nm, **M16** - 195Nm