HYUNDAI TERRACAN

Кузов: год вып.:2001-2004; Объём: все

VIN:- KMHNMSIXP5U151700 TYPE :10.0657 Steel

TYPE :10.0659 Aluminium

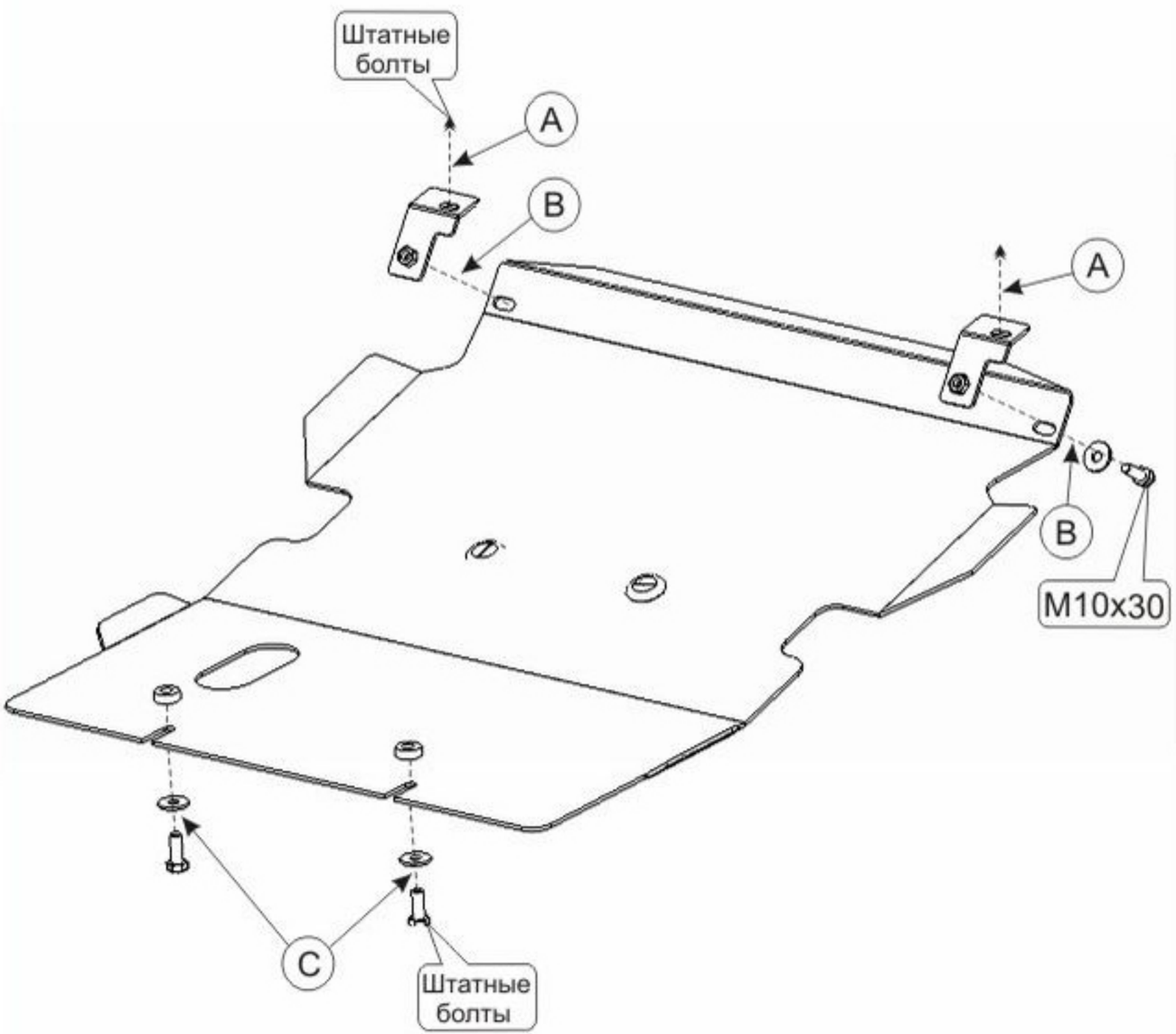

1. Отвернуть два штатных болта крепления пыльника спереди и установить под них крепёжные проушины-(A).
2. Отвернуть два болта крепления пыльника сзади и закрепить на них заднюю часть защиты через втулки-(C).
3. Переднюю часть защиты прикрепить к установленным проушинам болтами M 10x30 -(B).
4. Все точки крепления затянуть

2 x Проушина левая+правая

2 x Втулки ∅20x∅15x10

2 x M 10x30

2 x 10