Артикул
ECO.08.23.030

Инструкция по установке:
ЗК+ЗКПП и крепёж подходит для CHEVROLET Onix (23-) 1,2 бен. AMT FWD

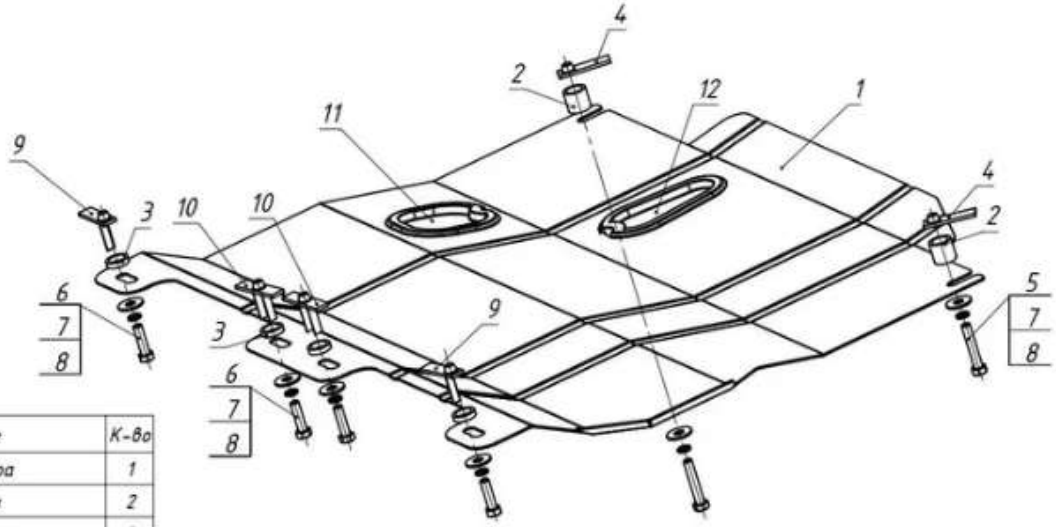

Поз.	Артикул	Наименование	К-во
1	08.23.00.01.01	Защита картера	1
2	Zk.01.17.01-04	Втулка 20 мм	2
3	Zk.01.17.01-01	Втулка 5 мм	4
4	Zk.01.11.01	Планка закладная; Zk.01.11.01	2
5	TL-1017	Болт М8х45.8.8.016 ГОСТ Р 50792-95 (DIN933)	2
6	TL-1014	Болт М8х30.8.8.016 ГОСТ Р 50792-95 (DIN933)	4
7	TL-1205	Шайба 8 65Г 016 ГОСТ 6402-70 (DIN127)	6
8	TL-1209	Шайба 8.01.08кп.016 ГОСТ 6958-78 (DIN9021)	6
9	Zk.01.11.00 СБ	Планка закладная Сборка	2
10	Zk.01.58.00 СБ	Планка закладная сборная	2
11	TL-315	Заглушка под масляный фильтр, логотип ECO	1
12	TL-314	Заглушка отв. для слива масла, логотип ECO	1

Порядок установки:

1. Установите закладные планки (поз.4,9,10) соосно отверстиям в подрамнике автомобиля.
2. Отметьте на штатном пыльнике место крепления защиты болтом (поз.5) и проделайте в нем отверстие (рекомендуемый диаметр отверстия не менее 20 мм).
3. Наживите в закладные планки (поз.4) болты (поз.5) с шайбами (поз.7,8) и втулками (поз.2).
4. Навесьте защиту картера (поз.1) U-образными пазами на наживленные болты (поз.5).
5. Приверните защиту картера (поз.1) к закладным планкам (поз.9,10) болтами (поз.6) с шайбами (поз.7,8) через втулки (поз.3).
6. Затяните все резьбовые соединения.